INTEGRA® 64

Automatische Kanisterfüllmaschine

Mehr Leistung und Verfügbarkeit. Die automatische Kanisterfüllmaschine INTEGRA® 64 bringt das gesamte System mit. Bevorzugt wird die Anordnung des Fördersystems in U-Form für die ergonomische Bedienung mit einem Bediener, der von einem Standort aus leere Kanister und Kappen bzw. Eindrückstopfen aufgibt und dann die eichgenau befüllten und verschlossenen Kanister palettiert.

Die Vorteile

- Vollautomatisches Füllen und Zuschrauben
- Verschiedene Kanistergrößen können verarbeitet werden
- Große Vielzahl an Zusätzen möglich
- Touchpanel mit integriertem Waagenterminal als Bedienoberfläche
- Komponenten in Edelstahl- und Säureschutzausführung lieferbar

TECHNISCHE DATEN (projektspezifische Abweichungen möglich)

Unterspiegel		**64.1-1-P0**	**64.1-1-A0**	**64.1-1-D0**	**64.1-1-PZ**	**64.1-1-AZ**	**64.1-1-DZ**
mit 2. Füllstelle		**64.1-V-P0**	**64.1-V-A0**	**64.1-V-D0**	**64.1-V-PZ**	**64.1-V-AZ**	**64.1-V-DZ**
Unterspundloch		**64.3-1-P0**	**64.3-1-A0**	**64.3-1-D0**	**64.3-1-PZ**	**64.3-1-AZ**	**64.3-1-DZ**
mit 2. Füllstelle		**64.3-V-P0**	**64.3-V-A0**	**64.3-V-D0**	**64.3-V-PZ**	**64.3-V-AZ**	**64.3-V-DZ**
Arbeitsschritt		Positionieren	Aufschrauben	Staubkappen entfernung	Kappenband/ Kappen-schrauber	Auf- /Zuschrauben	Staubkappen-entfernung, Kappenband, Kappen-schrauber
Luftverbrauch	.1	ca. 50-100	ca. 50-100	ca. 50-100	ca. 50-100	ca. 50-100	ca. 80-120
[Nl/Takt]	.3	ca. 35-70	ca. 35-70	ca. 35-70	ca. 35-70	ca. 35-70	ca. 80-120

INTEGRA® 64

Automatische Kanisterfüllmaschine

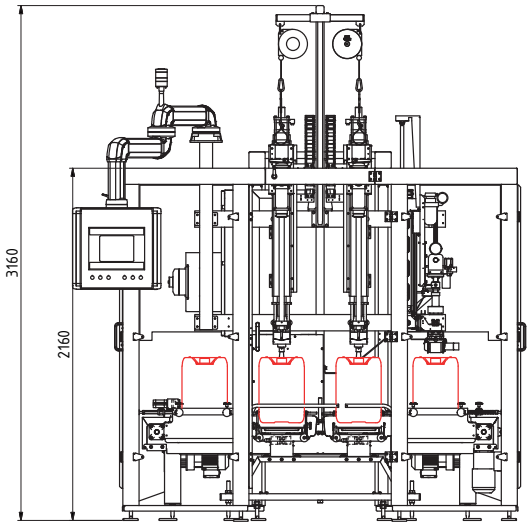

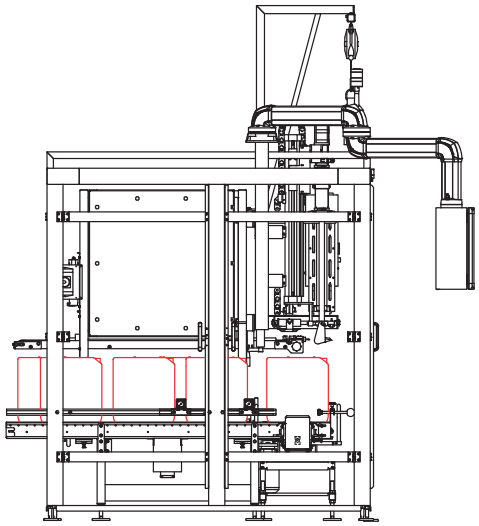

Konfigurationsbeispiel U-Form

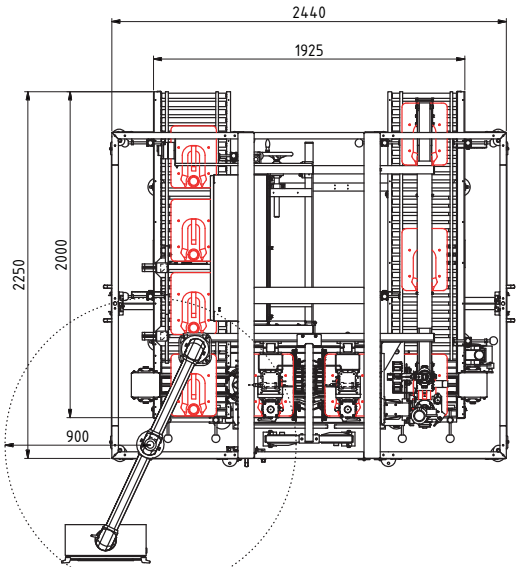

TECHNISCHE DATEN (projektspezifische Abweichungen möglich)

ATEX-Ausführung	II 2G c IIB T3
Elektrische Ausführung	3x400V/N/PE, 50Hz, 5 kVA
Eichfähige Wägebereiche	0,5 kg bis 15 kg, Ziffernschritt 0,005 kg, bis 30 kg, Ziffernschritt 0,01 kg.
Externe Ansteuerung	2 potenzialfreie Kontakte bzw. 4-20mA Signal zur Ansteuerung einer bauseitigen Pumpe oder eines Vordrosselventils Grob/Fein
Kanisterhöhe	100-400 mm
Erforderlicher Luftdruck	5 bar dynamisch
Gewicht	ca. 1.500 kg, ohne Zubehör
Umgebungstemperatur	5-35°C
Produkttemperatur	0-130°C
Nennausbringung	120 - 240 Kanister/h

FEOD-64-de-2001, Printed in Germany
©FEIGE FILLING. Jede Art von Vervielfältigung, auch auszugsweise, nur mit Genehmigung