Feige FILLING

KOORDINATEN-PALETTENFÜLLANLAGE ELEMENTRA® 17

ELEMENTRA® 17

Die ELEMENTRA® 17 kann mit Palettenrollenbahn oder Tragkettenförderern im Team arbeiten, um das Auftragsvolumen schneller abzuwickeln. Handwinkelschrauber und Federzug sind eine gute Ergänzung, um den Prozess weiter zu beschleunigen. Neue Features sorgen für bessere Genauigkeit und Nachhaltigkeit.

Das neue Feige Web HMI mit Touchscreen bietet ein intuitives Design für hohen Bedienkomfort. Besonders effizient ist die Ausstattungsvariante FEIGE ePOWER, bei der pneumatisch angetriebene Komponenten elektrisch ausgeführt werden und so kostenintensive Druckluft eingespart werden kann.

FEIGE ePOWER
= Hubeinheit elektrisch

1 Basishöhenverstellung

- Mit stufenloser pneumatischer Basishöhenverstellung für das Umrüsten auf verschiedene Gebindehöhen

2 Hubeinheit

- Robuster doppeltwirkender Pneumatikantrieb oder Servomotor mit Gewindespindel
- Kein Absenken bei abgeschalteter Druckluft (passive Bremse) oder Energiezufuhr
- Sonderausführung für aggressive Medien
- Mitspiegelbefüllung möglich

3 Öffnungszylinder für das Öffnen und Schließen des Füllventils

- Zweistufig aufdrückend, für Grobstrom und einstellbaren Feinstrom
- Optional stufenlos
- Schnellwechsel-Füllventilaufnahme aus Edelstahl

4 Füllstands- und Statusanzeige

- Interaktive Bedienung mit Hilfe der LED-Anzeige in der Bedienschranktür
- Gewichtsgesteuerte Füllstandsanzeige

5 Web HMI

- Alarmbezogene Hilfetexte mit Fotos, Videos und Kommentarfunktion
- Intuitives Design
- Bedienung wie Smartphone
- 15,6" Multi-Touchscreen
- Full HD Display
- Umfangreiche Rezept- und Auftragsverwaltung
- FDA-konforme Benutzerverwaltung
- Logbuch (optional)
- Webbasiertes System

6 Großer Bedienschrank

- Hohe Flexibilität dank Maschinensteuerung S7-1500
- Integrierte Pneumatiksteuerung

7 Edelstahl/Säureschutzlackierung

- Designelemente am Bedienschrank aus Edelstahl mit hochwertiger Säureschutzlackierung

8 Abfüllarten

- Unterspiegel, für Produkte, die bei der Abfüllung Schäume bilden
- Unterspundloch, für unkritische Produkte
- Überspiegel, für unkritische Produkte, die in oben offene Gebinde gefüllt werden
- Mitspiegel, für hochviskoses Produkte

9 Palettenrollenbahn

- Ergonomischer Weitertransport der befüllten Palette
- Alle Rollen mit Ketten und Getriebemotor angetrieben

10 Verschiedene Gebinde

* Abb. enthält Sonderausstattung

AUSFÜHRUNG

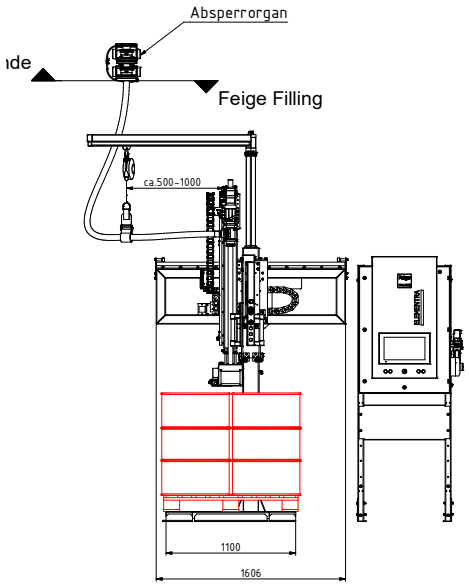

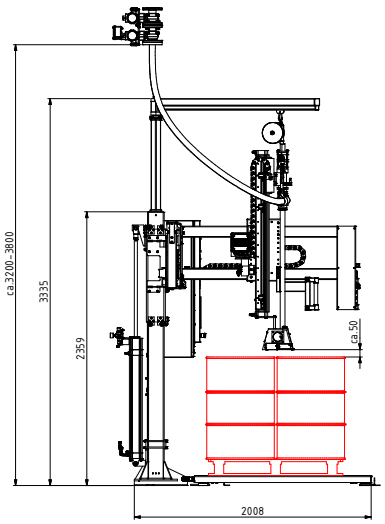

Konfigurationsbeispiel
(Angaben in mm)

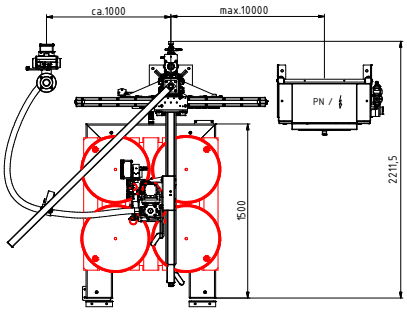

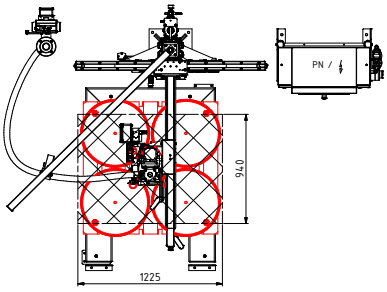

TECHNISCHE DATEN

Elektrische Spannungs- und Leistungsdaten	Schutzart	IP55
	ATEX-Kennzeichnung	Ex II 2G Ex h IIB T3 Gb
		230V oder 3 ~ 400V, 50Hz
	Grundmaschine	0,5 kVA
	Hubeinheit elektrisch	0,75 kVA
	Basishöhenverstellung motorisch	0,25 kVA
Luftdruck		5 bar dynamisch
Luftverbrauch	Hubeinheit pneumatisch	40 Nl/Fass bei Unterspiegelbefüllung
		30 Nl/Fass bei Unterspundlochbefüllung
	Hubeinheit elektrisch	2 Nl/Fass bei Unter- und Mitspiegelbefüllung
		2 Nl/Fass bei Unterspundlochbefüllung
		2 Nl/Fass bei Überspiegelbefüllung
Umgebungstemperatur		+5 bis + 35°C, optional 0 bis 55°C mit Heizung und Klimagerät
Produkttemperatur		0 bis 130°C
Nennausbringung		50-60 Fass/h in Abhängigkeit von Produktzufuhr
Eichfähige Wägebereiche		10 - 300 kg - Ziffernschritt 0,1 kg, bis 1200 kg/1500 kg - Ziffernschritt 0,5 kg
		40 - 600 kg - Ziffernschritt 0,2 kg, bis 1500 kg - Ziffernschritt 0,5 kg
		100 - 1500 kg - Ziffernschritt 0,5 kg, bis 2000 kg - Ziffernschritt 1,0 kg
Gewicht		ca. 500 kg, je nach Ausführung
Produktanschluss		Feige Vierkantflansch, umfangreiche Produktschlauchauswahl
Externe Ansteuerung	Potenzialfreie Kontakte	2 (Grob/Fein)
	Analogsignal	4-20mA (für Produktpumpe oder Vorsteuerventil)

FEOD-17-de-2312, Printed in Germany
©FEIGE FILLING. Jede Art von Vervielfältigung, auch auszugsweise, nur mit Genehmigung