INTEGRA® 84

Fassfüllautomat

Sicher und geprüft. Der Fassfüllautomat INTEGRA® 84 arbeitet mit 4 Stationen und trägt zur weiteren Effizienzsteigerung bei. Dabei werden die Prozesse durchgängig überwacht. So werden z.B. Behälter- und Stopfenabhängige Solldrehmomente automatisch geprüft. Auch Fehlerquellen, wie z.B. das Fehlen der Spundlochdichtung oder das mögliche Verkanten eines Stopfens wird durch die Anlage zurückgemeldet.

Die Vorteile

- Automatisches und überwachtes Öffnen, Verschließen und Clinchen, auch mit Dichtigkeitsprüfung und Überdruckverschraubung
- Drehmomentauswertung während des Zuschraubens
- Touchpanel
- Komponenten in Edelstahl- und Säureschutzausführung lieferbar
- Schutzkabine mit Schleusentoren erhältlich
- Mit optionalen Zusätzen auch Befüllung von 50 l bis 230 l ISO Fässern möglich
- Vielzahl an wichtigen Zusätzen möglich

TECHNISCHE DATEN

Unterspiegel	**84.1-0-P0**	**84.1-0-A0**	**84.1-0-AZ**	**84.1-0-AC**
Unterspundloch	**84.3-0-P0**	**84.3-0-A0**	**84.3-0-AZ**	**84.3-0-AC**
Arbeitsschritt	Positionieren/ Füllen	Aufschrauben/ Füllen	Aufschrauben/ Füllen Zuschrauben	Aufrauben/ Füllen Zuschrauben/ Clinchen
Luftverbrauch [Nl/Takt]	280	340	390	400

INTEGRA® 84

Fassfüllautomat

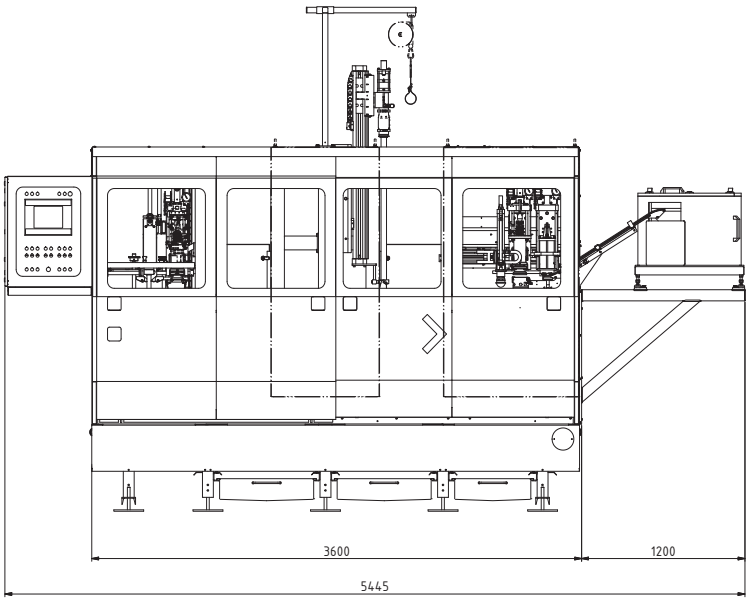

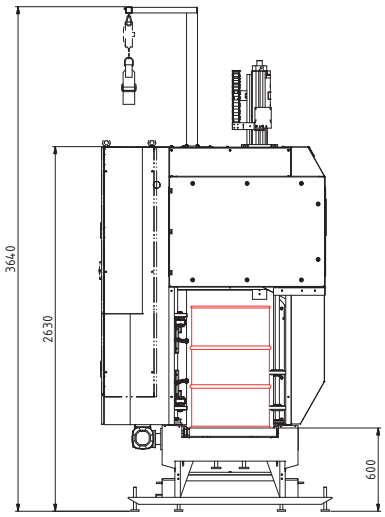

Konfigurationsbeispiel

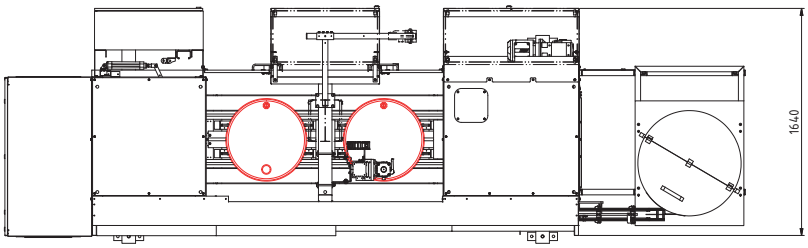

TECHNISCHE DATEN

ATEX-Ausführung	II 2G c IIB T3
Elektrische Ausführung	3x400V/N/PE, 50Hz, 5kVA
Eichfähige Wägebereiche	10 kg bis 300 kg, Ziffernschritt 0,1 kg oder 10 kg bis 300 kg, Ziffernschritt 0,1 kg, bis 400 kg, Ziffernschritt 0,2 kg oder 10 kg bis 150 kg, Ziffernschritt 0,05 kg, bis 300 kg, Ziffernschritt 0,1 kg
Externe Ansteuerung	2 potenzialfreie Kontakte bzw. 4-20mA Signal zur Ansteuerung einer bauseitigen Pumpe oder eines Vorsteuerventils Grob/Fein
Basishöhenverstellung	540-970 mm, stufenlos einstellbar mit automatischer Basishöhenverstellung
Erforderlicher Luftdruck	5 bar dynamisch
Gewicht	ca. 2,600 kg, ohne Zubehör
Umgebungstemperatur	5-35°C
Produkttemperatur	0-130°C
Nennausbringung	bis zu 110 Fässer/h bei 7l/s im Grobstrom

FEOD-84-de-2001, Printed in Germany
©FEIGE FILLING. Jede Art von Vervielfältigung, auch auszugsweise, nur mit Genehmigung